Waschanleitung

Nutzung und Reinigung

Beachflag mit DRK-Kompaktlogo, Höhe 2,50 m

Hergestellt für:	DRK-Service GmbH
Farbe:	Weiß
Format:	2,50 m hoch
Artikel-Nr.:	03838



Sie haben Fragen?
Tel.: 030 868778-222
Fax: 030 868778-223
E-Mail: bestellcenter@drkservice.de

Nutzungshinweis	
	Eine gepflegte Beachflag repräsentiert Ihr Haus werbewirksam. Die Lebensdauer dieses Produktes wird entschieden durch den Einsatzort und die Pflege beeinflusst. Bitte beachten Sie die folgenden Hinweise und bewahren Sie die Pflegeanleitung auf. **Wir sind darauf bedachte Ihnen ökologische und nachhaltige Beachflags anzubieten. Diese Beachflag besteht zu 100% aus recyceltem Polyester, hergestellt aus PET-Flaschen. Sie entspricht dabei dem OEKO-TEX® STANDARD 100. Neben diesem Material sind viele Garne ICEA geprüft. Dies bedeutet, dass diese die Anforderungen des globalen Recyclingstandards erfüllen.**

Behandlung	
	Die Beachflag muss frei auswehen können und darf nicht an Bäumen, Masten und Drähten usw. anschlagen. Bei stürmischem Wetter sollten die Beachflag eingeholt werden. **Alle Teile sollen rechtzeitig gewaschen werden, bevor die Verschmutzung zu weit fortgeschritten ist, da ein befriedigendes Waschergebnis sonst nicht mehr erzielt werden kann.**

Grundreinigung und Wäsche	
	Die von uns verkauften Beachflags sind mit einer schmutzabweisenden Spezialausrüstung ausgestattet und behalten bei rechtzeitiger Pflege über lange Zeit ihre repräsentative Wirkung und die Leuchtkraft der Farben. Bitte beachten Sie die Pflegesymbole, die bei jeder Beachflag eingenäht sind. Vor der Wäsche müssen alle harten Elemente entfernt werden. In keinem Fall sollte die Beachflag chemisch gereinigt werden. **Die Beachflag kann in jeder handelsüblichen Waschmaschine bei 60 °C mit Markenwaschmittel gewaschen werden. Die besten Ergebnisse werden mit einem professionellen Reinigungsservice erzielt.**

Alle Werte sind ca. Angaben!

Aufbauanleitung

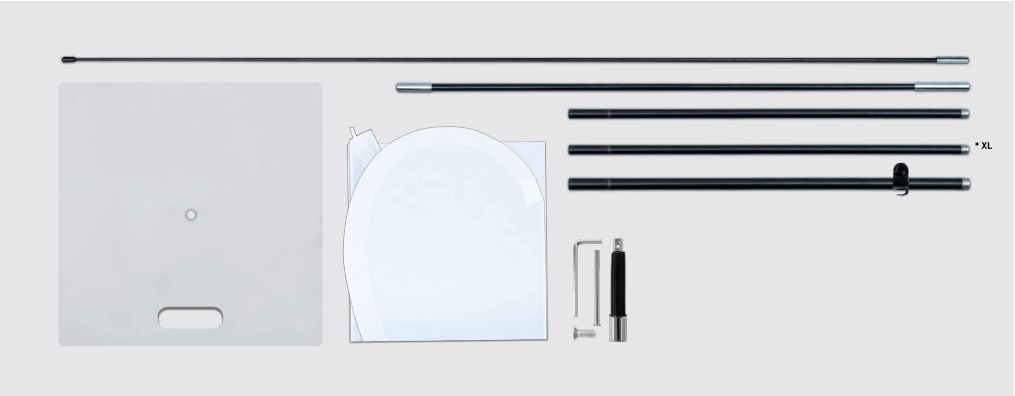







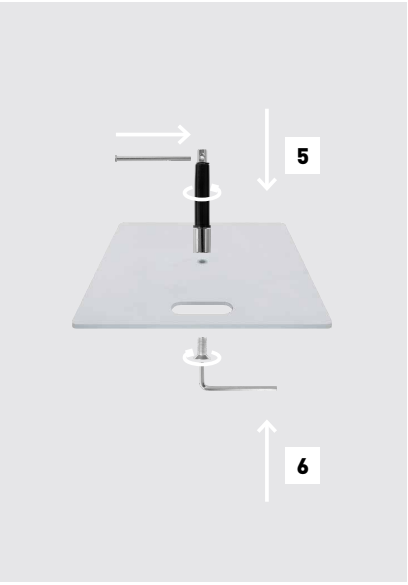





rotkreuzshop.de
ein DRK-Service